TECHNICAL SHEET
SCHEDA TECNICA

IU-PRO USER INTERFACE
INTERFACCIA UTENTE IU-PRO

Fig. 1

Code - Codice
6610165

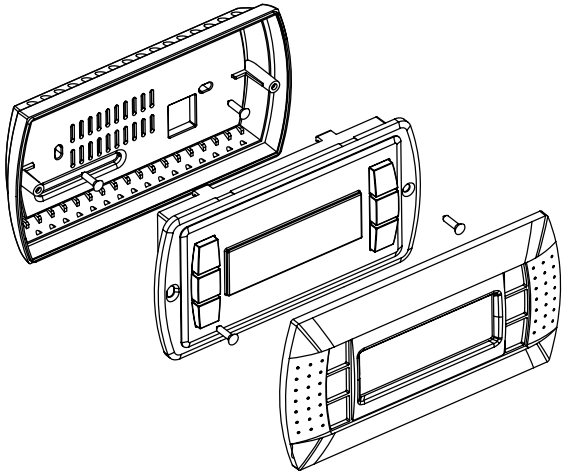

Fig. 2

DIMENSIONS / DIMENSIONI

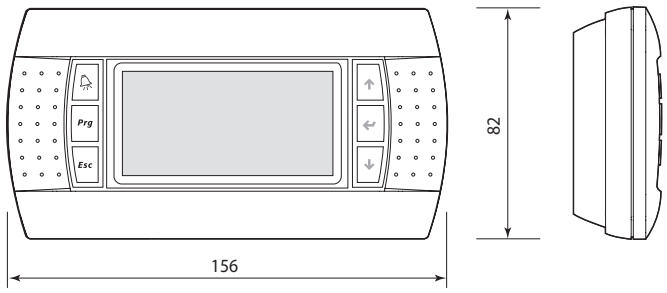

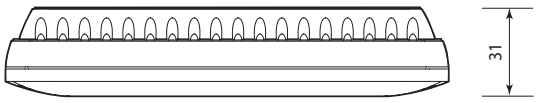

Fig. 3

IU-PRO display is an electronic device which makes it possible for end user to interact with the control system.
The terminal offers a wide range of functioning temperature (-20T60 °C).

MOUTING

The wall-mounting of the terminal first requires the back piece of the container A (Fig. 2) to be fitted, using a standard three-module switch box.
- *Fasten the back piece to the box using the rounded-head screws supplied in the packaging;*
- *Connect the telephone cable with 6-pole RJ12 connector;*
- *Rest the front panel on the back piece and fasten the parts together using the flush-head screws supplied in the packaging, as shown in Fig. 2;*
- *Finally, fit the click-on frame.*

ELECTRICAL CONNECTION

Connect the telephone cable from WI-M1/Sx board with suitable (RJ12 6-pole) connector on the back of the terminal. See pict. 4

FAULT SIGNALS

If the terminal detects the off-line status of the WI-M1/Sx board it is associated with, the display shows the message: ***I/O Board xx fault****.*
On the other hand, if the terminal receives no signal from the network, the display shows the following message: ***NO LINK****.*

CONTRAST ADJUSTMENT

Use 🔔 + Prg + ↓ ↑ buttons to adjust the contrast.

Il display grafico IU-PRO è un dispositivo elettronico che consente all'utente finale di interagire con il sistema di controllo.
Il terminale offre un ampio range di temperatura di funzionamento (-20T60 °C).

MONTAGGIO

Il montaggio a parete del terminale prevede l'iniziale fissaggio del retrocontenitore A (Fig. 2), per mezzo di una scatola standard a 3 moduli per interruttori.
- Fissare il retrocontenitore alla scatola tramite le viti a testa bombata presenti all'interno dell'imballo;
- Effettuare il collegamento del cavo telefonico con connettore RJ12 a 6 poli;
- Appoggiare il frontale al retrocontenitore e fissare il tutto utilizzando le viti a testa svasata presenti all'interno dell'imballo come illustrato in Fig. 2;
- Infine, installare la cornice a scatto.

COLLEGAMENTO ELETTRICO

Collegare il cavo telefonico proveniente dalla scheda WI-M1/Sx all'apposito connettore (RJ12 6 poli) posto sul retro del terminale. Vedi fig. 4

SEGNALAZIONE GUASTI

Se il terminale rivela lo stato di fuori linea della scheda WI-M1/Sx a cui è stato associato cancella il display e visualizza il messaggio: **I/O Board xx fault**.
Mentre, se il terminale non riceve nessun segnale di rete, cancella il display e visualizza il seguente messaggio: **NO LINK**.

REGOLAZIONE CONTRASTO LCD

I tasti 🔔 + Prg + ↓ ↑ consentono la regolazione del contrasto.

USER INTERFACE CONNECTION

Connector for user inteface: 6-pin telephone. The maximum distance between WI-M1/Sx and the user terminal is shown in the following table.

Type of cable	Distance	Power supply
Telephone	50 m	Taken from WI-M1/Sx (150 mA)
AWG24 shielded cable	200 m	Taken from WI-M1/Sx (150 mA)
AWG20/22 shielded cable	500 m	Separate power supply via TCONN6J000 (RDZ)

TECHNICAL SPECIFICATIONS

Display	
Type	FSTN graphic
Backlighting:	green LEDs (controlled by "application software")
Graphic resolution:	132x64 pixels
Text mode:	8 rows x 22 columns (font sizes 5x7 and 11x15 pixels) 4 rows x 11 columns (font size 11x15 pixels) or mixed modes
Character height:	3.5 mm (font size 5x7 pixels) 7.5 mm (font size 11x15 pixels)
Size of active area:	66x32 mm
Size of display area:	72x36 mm
Keypad LEDs	
2 programmable by "application software", red and orange (Prg and Alarm buttons) 4 green LEDs, used as backlighting for LCD (↓ ↑ ↵ and Esc buttons)	
Power supply	
Voltage:	Power supply from central unit WI-M1/Sx through telephone cable or external source 18/30 Vdc protected with 2 250 mAT fuse
Maximum power input:	1.2 W
Maximum distances	
Maximum pLAN length:	500 m with AWG22 twisted pair cable
WI-M1/Sx terminal distance:	50 m with telephone cable Note: to reach the maximum length, use a bus layout, with branches not exceeding 5 m.
Materials	
Transparent front panel:	transparent polycarbonate
Charcoal grey container back piece (wall/built-in):	polycarbonate +ABS
Keypad:	silicon rubber
Transparent cover glass/frame:	transparent polycarbonate
Self-extinguishing classification:	V0 for transparent front panel and back piece HB for silicon keypad and remaining parts
Others	
Index of protection:	IP65 for panel mounting IP40 for wall mounting UL type 1
Operating conditions:	-20T60 °C, 90% r.H. non-condensing
Storage conditions:	-20T70 °C, 90% r.H. non-condensing
Software class and structure:	A
Classification according to protection against electric shock:	To be integrated into class 1 or 2 devices
PTI of insulating materials:	250 V
Category of resistance to fire and heat:	D
Category (immunity against voltage surges):	I
Environmental pollution:	normal

COLLEGAMENTO INTERFACCIA UTENTE

Connettore per interfaccia utente: telefonico a 6 vie. La distanza massima tra WI-M1/Sx e terminale utente è riportata nella seguente tabella

Tipologia cavo	Distanza	Alimentazione
Telefonico	50 mt	Prelevata da WI-M1/Sx (150mA)
Cavo schermato AWG24	200 mt	Prelevata da WI-M1/Sx (150mA)

TECHNICAL SPECIFICATIONS

Display	
Tipo	grafico FSTN
Retroilluminazione	LED verdi (comando da "software applicativo")
Risoluzione in grafica	132x64 pixel
Modi testo	8 righe x 22 colonne (font 5x7 e 11x15 pixel) 4 righe x 11 colonne (font 11x15 pixel) oppure modi misti
Altezza carattere	3,5 mm (font 5x7 pixel) 7,5 mm (font 11x15 pixel)
Dimensione area attiva	66x32 mm
Dimensione area visiva	72x36 mm
LED tastiera	
2 programmabili da "software applicativo" di colore rosso e arancio (tasti Prg e Alarm) 4 di colore verde, asserviti al comando backlight dell'LCD (tasti ↓ ↑ ↵ e Esc)	
Alimentazione	
Tensione	alimentazione da unità centrale WI-M1/Sx tramite connettore telefonico oppure da sorgente esterna 18/30 Vdc protetta da fusibile esterno da 50 mAT
Potenza assorbita massima	1.2 W
Distanze massime	
Lunghezza massima rete pLAN:	500 m con cavo AWG22 a coppie schermate
Distanza WI-M1/Sx terminale:	50 m con cavo telefonico. Nota: per raggiungere la lunghezza massima utilizzare una tipologia a bus con diramazioni che non superano i 5 m
Materiali	
Frontale trasparente:	policarbonato trasparente
Retrocontenitori grigio antracite (parete/incasso):	policarbonato +ABS
Tastiera:	gomma siliconica
Vetrino trasparente/cornice:	policarbonato trasparente
Autoestinguenza:	V0 su frontale trasparente e retrocontenitori HB su tastiera siliconica e particolari restanti
Generali	
Grado di protezione:	IP65 con montaggio a pannello IP40 con montaggio a parete UL type 1
Condizioni di funzionamento:	-20T60 °C, 90% U.R. non condensante
Condizioni di immagazzinamento:	-20T70 °C, 90% U.R. non condensante
Classe e struttura del software:	A
Classificazione secondo il grado di protezione contro le scosse elettriche:	Da incorporare in apparecchiature di classe I o II
PTI dei materiali di isolamento:	250 V
Categoria di resistenza al calore e al fuoco:	D
Categoria (immunità contro sovratensioni):	I
Inquinamento ambientale:	normale

CONNECTION CABLE FOR USER INTERFACE

CAVO DI COLLEGAMENTO PER INTERFACCIA UTENTE

Crimp the telephone connector as shown in the diagram
Crimpare il connettore telefonico come da schema

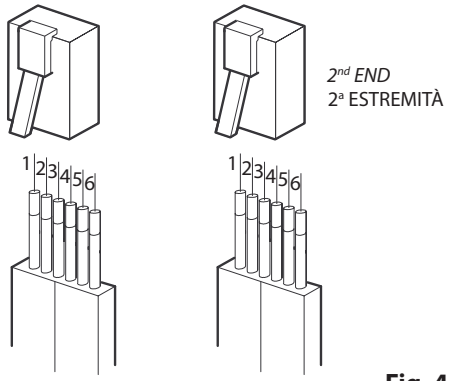

RJ12/6-pole cable- Cavo RJ12/6 poli

Fig. 4

By using the supplied CABLE, carry out a connection test to check the right activtion of the user interface. This operation shall be carried out during the start-up stage.
Effettuare con il CAVO IN DOTAZIONE, una prova di connessione per verificare l'accensione dell'interfaccia utente. Questa operazione è da effettuarsi nella prima fase di avviamento.

CAUTION: *Installation and maintenance must only be carried out by qualified personnel. The hydraulic and electrical systems and the places where the equipment is to be installed must comply with the safety, accident prevention and fire prevention standards in force in the country of use.*

DISPOSAL In accordance with the provisions of the following European directives, 2011/65/EC, 2012/19/EC and 2003/108/EC, regarding reducing the use of hazardous substances in electrical and electronic equipment, in addition to waste disposal.
The crossed out wheelie bins symbol on the equipment indicates that, at the end of its useful life, the product must be collected separately from general waste. Therefore, at the end of its useful life, the user must take the equipment to a designated electrical and electronic waste collection point , or return it to the dealer that, against the purchase of an equivalent appliance, it is obliged to collect the product for disposal free of charge. Illegal disposal of the product by the user entails the application of sanctions provided by the regulations in force.

ATTENZIONE: L'installazione e la manutenzione vanno eseguiti solo da personale qualificato. Gli impianti idraulici, elettrici ed i locali di installazione delle apparecchiature devono rispondere alle norme di sicurezza, antinfortunistiche e antincendio in vigore nel Paese di utilizzo**.**

SMALTIMENTO In base a quanto previsto dalle seguenti direttive europee 2011/65/CE, 2012/19/CE e 2003/108/CE, relative alla riduzione dell'uso di sostanze pericolose nelle apparecchiature elettriche ed elettroniche, nonché allo smaltimento dei rifiuti.
Il simbolo del cassonetto barrato riportato sull'apparecchiatura indica che il prodotto alla fine della propria vita utile deve essere raccolto separatamente dagli altri rifiuti. L'utente dovrà, pertanto, conferire l'apparecchiatura giunta a fine vita agli idonei centri di raccolta differenziata dei rifiuti elettronici ed elettrotecnici, oppure riconsegnarla al rivenditore che, a fronte di acquisto di apparecchio equivalente, è tenuto al ritiro gratuito del prodotto da smaltire. Lo smaltimento abusivo del prodotto da parte dell'utente comporta l'applicazione delle sanzioni previste dalla vigente normativa in materia.

RDZ S.p.A.
V.le Trento, 101
33077 SACILE (PN) - Italy
Tel. +39 0434.787511
Fax +39 0434.787522
info@rdz.it www.rdz.it

FAC0EA013AB.00 09/2018

COMPANY WITH QUALITY SYSTEM CERTIFIED BY DNV GL = ISO 9001 =

CLICK I SCAN
qr.rdz.it/?qr=P432